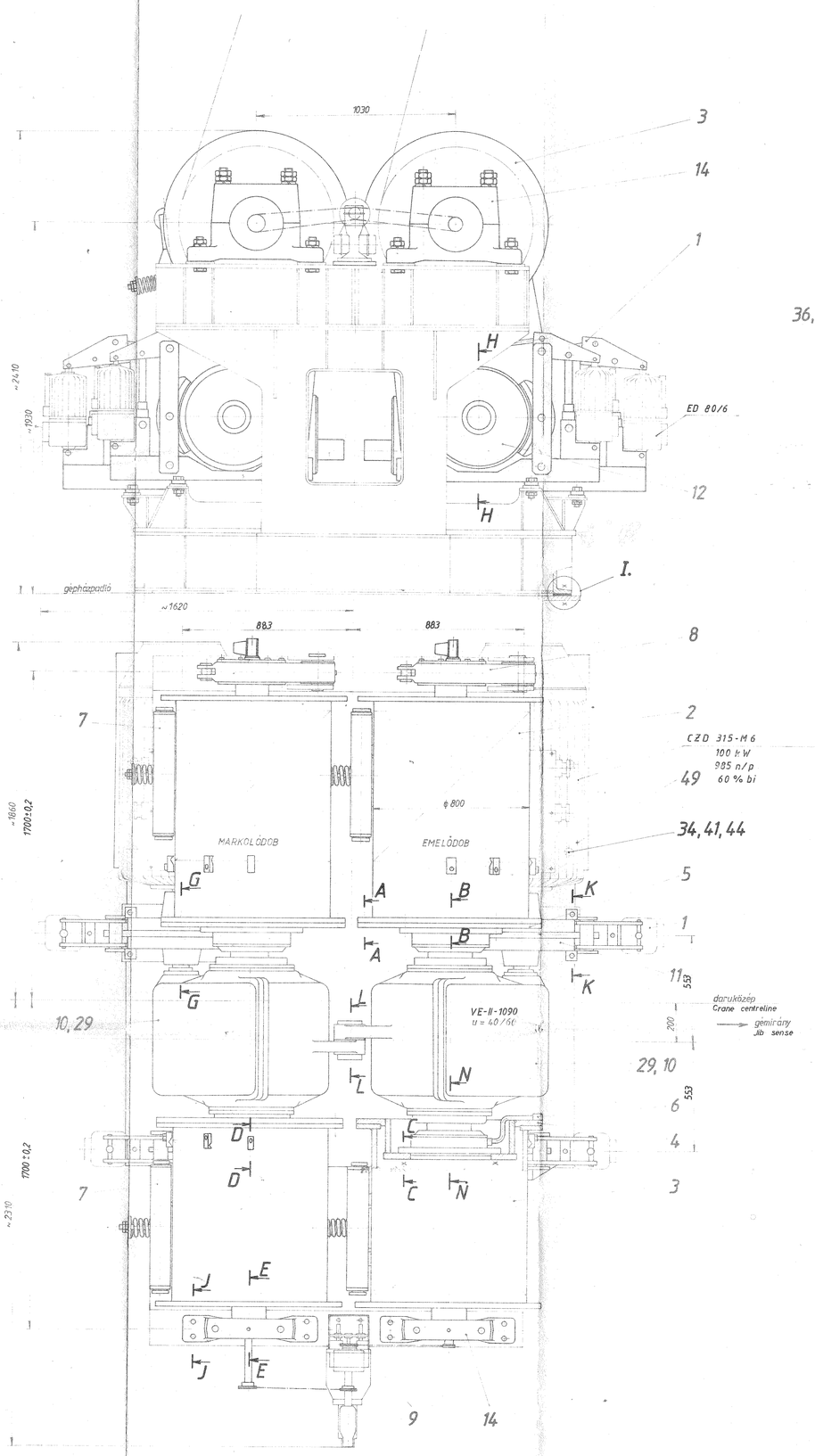

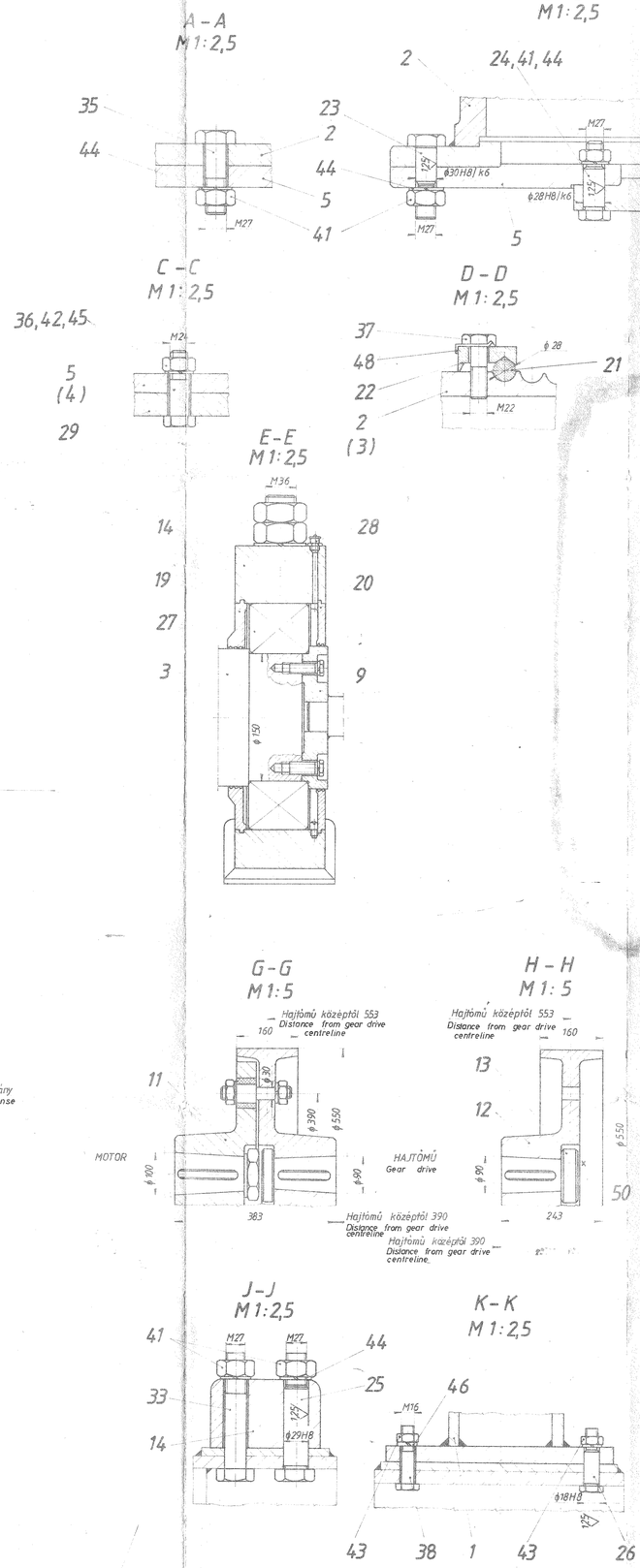

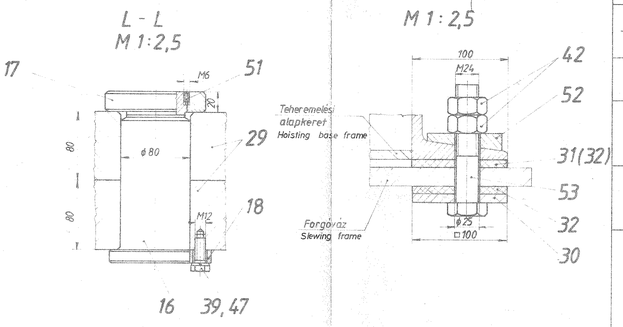

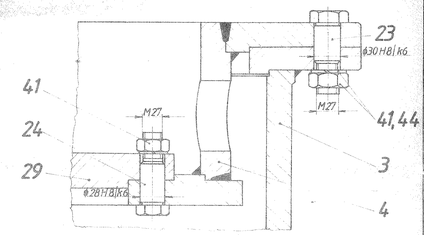

53	8	Hlf. csavar Hex. bolt	M24 × 140	MSz 2360	3.6	0,59	4,72
52	8	U-alátét Washer - U	M24	MSz 2206		0,092	0,74
51	1	Hernyócsavar II. Grub schrew II.	M6 × 16	MSz 2422	5.6		0,003
50	2	Hernyócsavar II. Grub schrew II.	M8 × 16	MSz 2422	5.6	0,005	0,01
49	4	Kúpos szeg Taper pin	20 × 120	MSz 2221	6 6	0,34	1,44
48	12	Biztosító lemez Tab washer	M22 × 40	MSz 2213	OM	0,02	0,24
47	2	Lapos rugós alátét Spring washers flat	12 K	MSzKGST2665		0,003	0,006
46	16	Lapos rugós alátét Spring washers flat	16 K	MSzKGST2665		0,01	0,16
45	16	Lapos rugós alátét Spring washers flat	24 K	MSzKGST2665		0,03	0,48
44	64	Lapos rugós alátét Spring washers flat	27 K	MSzKGST2665		0,03	1,92
43	16	Hl. anya Hex. nut	M16	MSz 2161	5	0,03	0,36
42	32	Hl. anya Hex. nut	M24	MSz 2161	5	0,11	3,52
41	64	Hl. anya Hex. nut	M27	MSz 2161	5	0,16	10,24

40							
39	2	Hlf. fm. csavar Hex. bolt	M12 × 25	MSz 2363	3.6	0,04	0,08
38	8	Hlf. csavar Hex. bolt	M16 × 70	MSz 2360	3.6	0,14	1,12
37	12	Hlf. csavar Hex. bolt	M22 × 65	MSz 2360	3.6	0,27	3,24
36	16	Hlf. csavar Hex. bolt	M24 × 90	MSz 2360	3.6	0,41	6,56
35	24	Hlf. csavar Hex. bolt	M27 × 90	MSz 2360	3.6	0,55	13,2
34	8	Hlf. csavar Hex. bolt	M27 × 110	MSz 2360	3.6	0,6	4,8
33	4	Hlf. csavar Hex. bolt	M27 × 140	MSz 2360	3.6	0,77	3,1
32	12	Gumilemez Rubber sheet	100 × 100 × 10		gumi	0,12	1,44
31	2	Gumilemez Rubber sheet	700 × 100 × 10		gumi	1,0	2,0
30	8	Alátétlemez Washer	100 × 100 × 10		37 C	0,7	5,6
29	1	Emelési hajtóműpár Hoisting gear drive	VE-II-1090	K 2103			5700,0
28	2	Golyós zsírzógomb Ball lubricating nipple	V-102	MSz 374/4		0,01	0,02
27	2	Beálló görgőscsapágy Self-aligning rad. roll. bearing	ϕ270/150×73	MSz 7222		17,9	35,8
26	8	Illesztőcsavar Fitted bolt		J06-32-112-31104		0,19	1,52
25	4	Illesztőcsavar Fitted bolt		J06-32-112-31096		0,83	3,34
24	16	Illesztőcsavar Fitted bolt		CD-14-30071/02		0,7	11,2
23	8	Illesztőcsavar Fitted bolt		CD-14-30069/01		0,65	5,2
22	12	Sarkantyús kötélvégrögz. Beyaling pin		D1050-111-14-11258/04		0,6	7,2
21	2	Emelőkötél		J46-32-560-34459		781,0	1562,0
20	2	Fedél Lid		J06-32-111-31099		8,4	16,8
19	2	Fedél Lid		D1050-112-13-11261/01		8,8	17,6
18	1	Tengelyfogó Stop plate		CD-14-30067			0,16
17	1	Anya M75 × 2 Nut		D1330-181-14-30183			0,94
16	1	Menetes csap Threaded pin		D1330-181-14-30184			7,5
15							
14	2	Osztott csapágyház Split bearing box		CD-12-30269/01		118,0	236,0
13	2	Tengelyanya Shaft nut		CD-14-29506		1,17	2,34
12	2	ϕ550 féktárcsa Dia 550 brake disc		J46-32-120-34182		135,0	270,0
11	2	ϕ550 tengelykapcsoló öv. Dia 550 coupling		J46-32-120-31180		219,0	438,0
10	1	Végütközőkapcs. a hmű-vén		J46-32-143-34187			0,03
9	1	Automatikus indító Automatic starting drive		J46-32-144-34189			44,0
8	1	Túlterhelésgátló beépítése		J46-32-140-34392			397,0
7	4	Kötélsorvezető ö. á. Rope guide		J46-32-113-34167		57,5	230,0
6	2	Zsírzócső Grease tube assembly		J06-32-112-31090		0,4	0,8
5	2	Közdarab Distance piece		J06-32-111-31095/01		132,4	264,8
4	2	Közdarab Distance piece		J06-32-111-31089/01		235,2	470,4
3	2	Kötélidob II. Rope drum II.		J46-32-111-34166		664,0	1328,0
2	2	Kötélidob I. Rope drum I.		J46-32-111-34165		755,0	1510,0
1	4	ϕ550 fék ö.á. Dia 550 brake assembly		J46-32-130-34119		144,1	576,4

146-32-100-34178

25/16t × 20/32m portáldaru
Portal Wharf Crane ex Thessaloniki

1:10

Teheremelőmű ö.á.

Hoisting Gear Assembly